Rolf

GARANTIE

Référence : **304010404**

ROBINET FLOTTEUR WC À ALIMENTATION LATÉRALE - UNIVERSEL ET ADAPTABLE

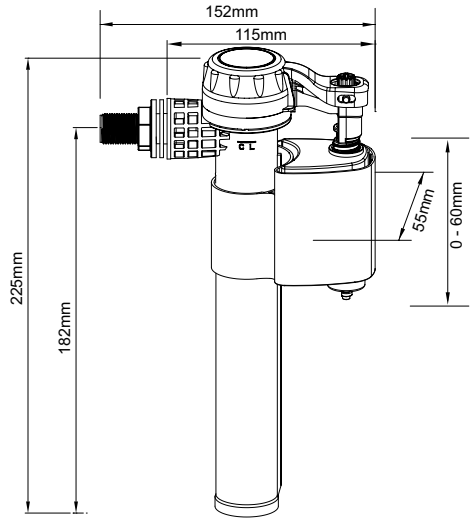

DESCRIPTION	Robinet flotteur à alimentation latérale pour WC. - Le filtre intégré évite l'intrusion d'impureté. - Raccordement Mâle 3/8" en laiton pour une meilleure durabilité dans le temps. - Ecologique et économique, le système de retardateur de remplissage limite la consommation d'eau en retardant l'ouverture du robinet flotteur durant le vidage de la chasse d'eau. - La large plage de pression d'utilisation garantit un écoulement puissant et rapide lors de la vidange de la chasse quelque soit l'installation. - Garantie 10 ans.
CARACTÉRISTIQUES	Robinet flottteur à alimentation latérale pour WC. - Raccordement laiton Mâle 3/8". - Fermeture hydraulique. - Filtre intégré. - Retardateur de remplissage. - Niveau d'eau ajustable : 186 à 245 mm. - Pression d'utilisation : 0,2 à 16 bars. - Garantie 10 a
CONDITIONS D'UTILISATION	Equipé d'un retardateur de remplissage
COMPATIBILITÉ	Convient pour tous les réservoirs de wc à alimentation latérale

SPECIFICATIONS D'INSTALLATION	Permet l'équipement d'un WC
	N'est pas adapté pour une application autre que celle décrite ci-dessus. Notre garantie porte sur les défauts de matière ou de fabrication et s'applique dans les conditions définies par le fabricant. La garantie ne couvre pas les consommables, l'usure normale, les pièces mobiles, les dommages dus aux chocs, au gel, le défaut d'entretien régulier et approprié, à l'usage de produits d'étanchéité non ACS type filasse (notamment sur les raccords mécaniques), de produits d'entretien trop agressifs ou de traitements de l'eau inadaptés, à la présence de corps étrangers véhiculés par l'eau (limaille, sable, calcaire, etc...) la mise en oeuvre non conforme aux règles de l'art, avis et fiche technique et aux DTU.
PRESCRIPTION DE POSE	Robinet flottteur à alimentation latérale pour WC. Raccordement laiton Mâle 3/8". Fermeture hydraulique. Filtre intégré. Retardateur de remplissage. Niveau d'eau ajustable : 186 à 245 mm. Pression d'utilisation : 0,2 à 16 bars. Garantie 10 a